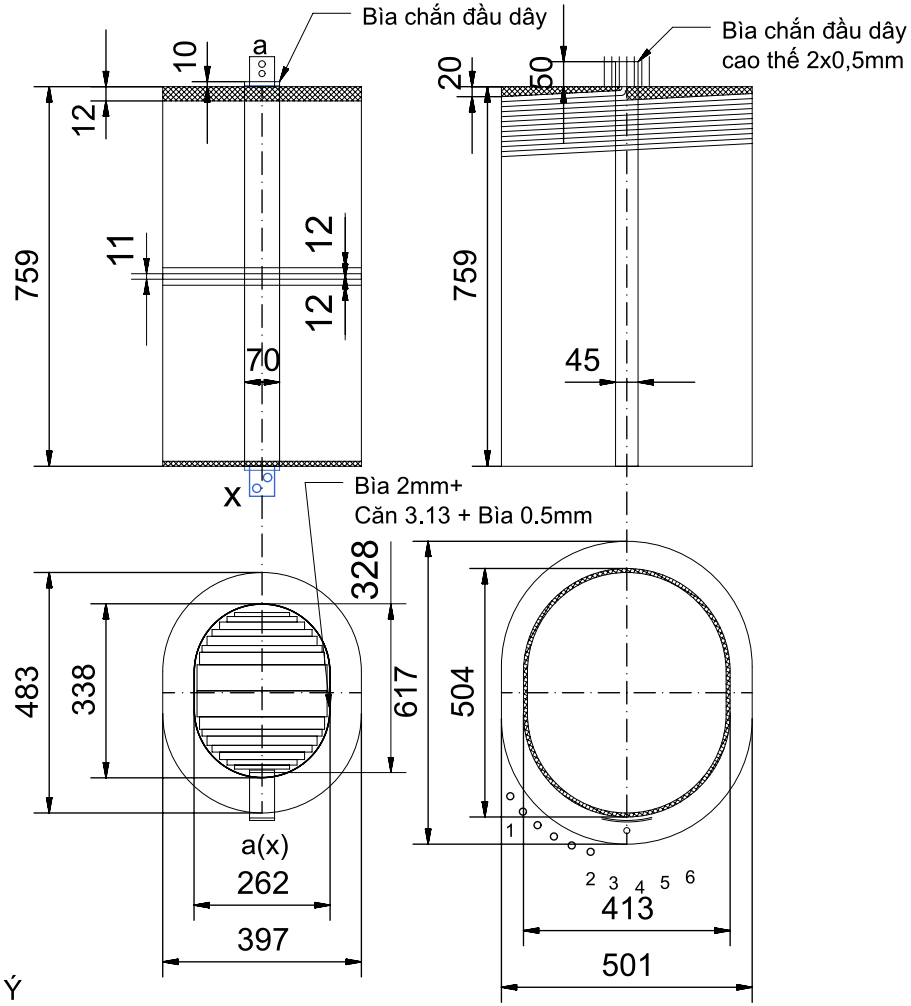

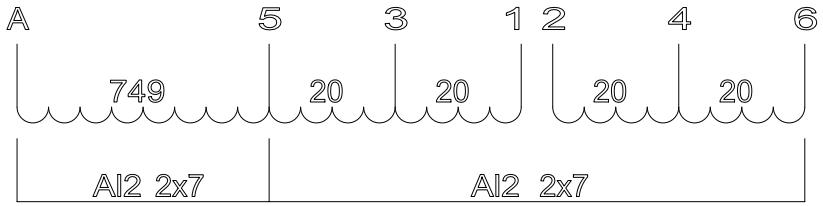

A - 3=769
A - 1=789
A - 4=809
A - 6=829

Cao hạ:9=(2x0.13) DDP +5.13mm căn +2(2x0.13) DDP +1.5 mm bìa + 2(2x0.13) DDP + vành xòe+ 0.5mm bìa + 2(2x0.13) DDP

Khoảng cách cao hạ phần thanh đồng ngoài hạ thế: 6 mm = 2 mm bìa chắn pha đầu dây + 3 mm bìa cao hạ chồng mép + (8x0.13) DDP

21	Kích thước đầu dây ra	150		
20	Chiều quấn	Phải	Trái	
19	Nẹp hai đầu	20.00	12	
18	Nẹp giữa bối dây	-	12+11+12	
17	Chiều cao bối dây	759	759	
16	Chu vi ngoài bối dây	1806.00	1420.00	
15	Chu vi trong bối dây	1479.00	973	
14	Chu vi khuôn	965		
13	Kích thước thông dầu	5.13 x 759	5.13 x 759	
12	Số lớp đặt thông dầu	6-7(cao hạ) 12-13(cao hạ)	13-14(cao hạ) 22-23(chỉ cao)	
11	Số thông dầu	2	2	
10	Cách điện lớp	Xem chú thích	2x0,13	DDP
9	Số vòng điều chỉnh	20	-	
8	Số vòng/lớp	49	1	
7	Tổng số vòng	829	38+38	
6	Tổng số lớp	18	38	
5	R 1 chiều ở 20 ℃	1.242085Ω	0.00141Ω	
4	Kiểu quấn	Hình ống	Hình ống	
3	Trọng lượng	306.3	346.6	
2	Số sợi (chồng x dàn)	1x2	1x2	
1	Kích thước dây	Al2 2x7 Cả men (2.12x7.12)	Al (1.3x350)x1x2	
TT	Hạng mục	Cao thế	Hạ thế	

CHÚ Ý

-Không để thông dầu hạ thế phía có thanh đồng
-Nẹp 15mm giữa hai đầu 1 và 2
-Làm vành xòe giấy nhăn 2x0,8 cao thế (toàn bộ phần nẹp cao thế)
-Quấn xong cao thế quấn 2 lượt nẹp DDP kín bối dây
-Các bìa chắn cao thế đặt 3 tờ 0,5mm.Còn lại đóng chèn sau khi quấn
-Cao thế quét keo lớp đầu tiên, lớp sau thông dầu và phần điều chỉnh
-Các đầu ra ống căn cao hạ phải sắp xếp đều nhau.
- Cách điện lớp: Cách điện dải (đầu 2 cuối 2) + Cách điện bậc 759x(2x0.075)DDP+506x0.18DDP+253x0.05DDP

-Tăng cường cách điện lớp :759x0.18DDP+570x0.18DDP +380x0.18DDP+190x0.18DDP tại lớp 1-2,lớp cuối và phần điều chỉnh

Vẽ: N.H.Hoàng		Sản phẩm : MBA 3750kVA 24.9 4.16kV	
K.tra: V.T.Bình		Tên bản vẽ :	Số bản vẽ :
Duyệt: M.N.Trình		Dây quấn	Tỷ lệ :
HAVEC CTY CP CHẾ TẠO THIẾT BỊ ĐIỆN VIỆT NAM			Số lượng :
		Ghi chú:	Trọng lượng :